WWW.FUHR.FR

autotronic 834 | multitronic 881

Clavier à codes radio NB702N

Notice de montage et de maintenance / Mode d'emploi

Notice d'utilisation à remettre au client final

MBW25.1-FR/09.14-2a

Pour télécharger la notice en d'autres langues aller sur www.fuhr.de

FUHR

1. Utilisation

Le clavier à codes radio NB702N est un module de contrôle d'accès très sécurisant et moderne, avec 3 canaux pour l'ouverture des serrures FUHR motorisées **multitronic** 881 et **autotronic** 834.

Le clavier à codes étanche est équipé d'un clavier illuminé en inox de haute qualité de telle façon, qu'une utilisation dans des endroits sombres est possible.
Avec le clavier à codes NB702N, deux différentes portes, portes de garage ou portails coulissants, équipés d'un récepteur radio 868 Mhz Rolling code, peuvent être commandés par la programmation individuelle d'un code d'ouverture. En plus le module possède un canal non programmable pour un récepteur radio à signal sonore.

Chacun des 2 codes d'ouverture programmable active un unique code radio, qui devra être programmé au récepteur Rolling code comme une radiocommande.

Les codes programmés restent enregistrés même en cas de coupure électrique.

Système de serrure motorisée FUHR

multitronic 881

autotronic 834

Le clavier à codes radio peut être utilisé seul ou en combinaison avec d'autres modules de contrôle d'accès FUHR. Vous trouvez ci-dessous la gamme des modules de contrôle d'accès FUHR :

Radio-commande 3 canaux NZ80062	Radio-commande 4 canaux NZ80182F	Lecteur d'empreinte radio NB649N	Transpondeur radio NB693N	Radio-commande murale NZ80021AS

Le clavier à codes NB702N peut être programmé à tous les récepteurs FUHR des systèmes de serrures motorisées **multitronic** 881 et **autotronic** 834. Les récepteurs ci-dessous sont tous livrés avec une radiocommande fonction maître:

Récepteur pour dormant, hauteur 12 mm

multitronic 881: **NZSTP0012**
autotronic 834: **NZASTP0017**

Récepteur pour dormant, hauteur 4mm

multitronic 881: **NZSTP0419**
autotronic 834: **NZASTP0019**

Récepteur avec alimentation intégrée

multitronic 881: **NZSTP0497**
autotronic 834: **NZASTP043**

Récepteur pour Rail DIN de 35mm

multitronic 881: **NZSTP80069**
autotronic 834: **NZASTP0022**

Récepteur à brancher sur le moteur

multitronic 881 & **autotronic** 834: **NBFP490**

2. Détail de livraison /Accessoires

- Clavier à codes radio avec câble d'alimentation (1600mm)
- 4 vis de fixation M3 x 8 pour l'aluminium et l'acier
- 4 vis de fixation 3 x 20 mm pour le bois et le PVC
- Notice de montage et d'utilisation

3. Descriptif des touches et des signaux

Le clavier à code étanche est équipé d'un clavier illuminé en inox de haute qualité de telle façon qu'une utilisation dans des endroits sombres est possible.

*Accessoire optionnel
Prise avec signal sonore,
réf. NZ80122

4.1 Montage | Usinage

Ne coller la plaque de protection que lorsque le montage est achevé et le contact entre le clavier à code radio et récepteur radio effectué.
Le démontage de la plaque de protection reste cependant possible avec cependant un risque d'endommagement.
En cas de remplacement : Article N° NB28062N

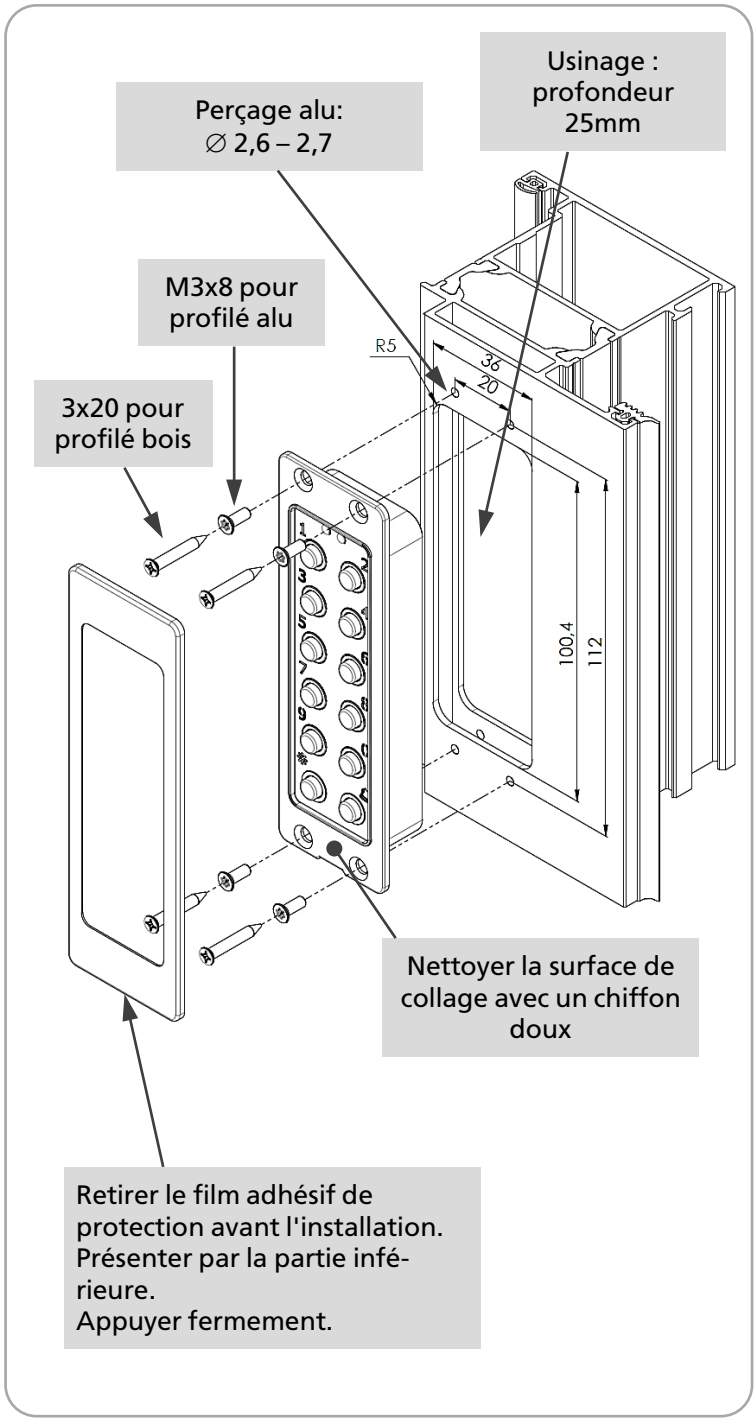

4.2 Plan de connexion

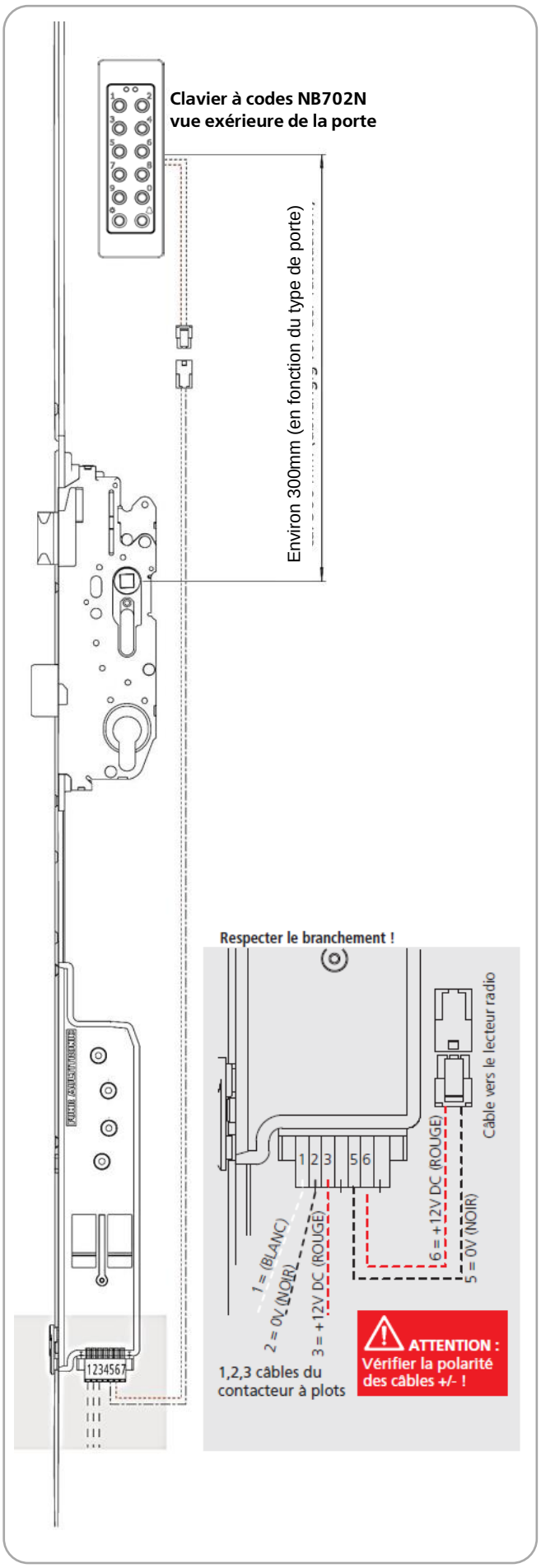

5. Mise en service et programmation

Directement après le branchement à la prise 12V DC du moteur de la serrure, le clavier est opérationnel.
Les codes suivants ont été programmés en usine.

Réglage d'usine **Code d'ouverture 1** =	1 1 1 1	(peut être modifié, de 4 à 8 chiffres)
Réglage d'usine **Code d'ouverture 2** =	2 2 2 2	(peut être modifié, de 4 à 8 chiffres)
Réglage d'usine **Code maître** =	9 9 9 9 9 9 9 9	(peut être modifié, 8 chiffres)

Attention : Pour des raisons de sécurité, modifier impérativement les codes d'ouverture et le code maître programmés en usine !

5.1 Saisir un code d'ouverture programmé

Le clavier est en mode économie d'énergie.

Appuyer **d'abord sur une touche quelconque pour activer le clavier** et l'éclairer pour 10 secondes.

Maintenant saisir votre code d'ouverture. A chaque actionnement d'une touche, le LED vert s'allume brièvement. Si le code saisi est correct, le clavier émet un signal d'ouverture, et le LED vert reste allumé.

Tant que le LED vert est allumé (pendant 5 secondes), un nouveau signal d'ouverture peut être émis en appuyant sur une touche quelconque. Ainsi, vous pourrez arrêter l'ouverture d'une porte de garage ou d'un portail coulissant et inverser le sens d'ouverture, sans que le code entier doive être ressaisi. 5 secondes après avoir appuyé sur la dernière touche, le LED vert s'éteint et le clavier à code est de nouveau verrouillé.

Blocage de sécurité contre des tentatives d'ouverture

Si un mauvais code d'ouverture a été saisi le LED rouge clignote 5 fois.

Si un mauvais code d'ouverture a été saisi 5 fois de suite, le clavier sera bloqué pour 1 minute.

Pendant ce temps le LED rouge est allumé en permanence et le clavier est inutilisable. Ce délai passé, le LED rouge s'éteint et il est de nouveau possible de donner un signal d'ouverture par la saisie d'un bon code.

Si 5 autres mauvais codes d'ouverture sont saisis de suite, ce délai passera dans un premier temps à 5 puis à 10mn et enfin à 15 minutes.

5.2 Programmation d'un nouveau code maître à 8 chiffres

Appuyer **d'abord sur une touche quelconque pour activer le clavier** et l'éclairer pour 10 secondes. Démarrer ensuite le processus de programmation comme suit.

Si le temps entre les différentes étapes de programmation dépasse un délai de 5 secondes, le processus de programmation est annulé.

1. Appuyer sur la touche de programmation ✳ → LED vert clignote lentement
2. Saisir le code maître d'usine (voir réglage d'usine)
3. Appuyer sur la touche de programmation ✳ → LED vert clignote plus rapidement
4. Réappuyer sur la touche de programmation ✳ → LED vert clignote très rapidement
5. Saisir un nouveau code maître à 8 chiffres
6. Appuyer sur la touche de programmation ✳ → LEDs vert et rouge clignotent
7. Ressaisir le nouveau code maître à 8 chiffres
8. Appuyer sur la touche de programmation ✳ → LEDs vert et rouge s'éteignent

Le nouveau code maître a été enregistré avec succès.

Veuillez noter qu'il est important de bien sauvegarder le code maître. En cas de perte de ce code, le clavier ne pourra plus être programmé !

5.3 Programmation d'un nouveau code d'ouverture (de 4 à 8 chiffres)

Appuyer **d'abord sur une touche quelconque pour activer le clavier** et l'éclairer pour 10 secondes. Démarrer ensuite le processus de programmation comme suit.

Si le temps entre les différentes étapes de programmation dépasse un délai de 5 secondes, le processus de programmation est annulé.

1. Appuyer sur la touche de programmation ✳ → LED vert clignote lentement
2. Saisir le code maître enregistré
3. Appuyer sur la touche de programmation ✳ → LED vert clignote plus rapidement
4. Saisir un nouveau code d'ouverture (de 4 à 8 chiffres)
   + plus …le chiffre „1" pour attribuer ce code au canal 1, ou
   …le chiffre „2" pour attribuer ce code au canal 2
5. Appuyer sur la touche de programmation ✳ → LED vert s'éteint

Le nouveau code d'ouverture a été enregistré pour le canal correspondant. Pour l'autre canal, un code différent est à utiliser.

5.4 Exemple de programmation d'un code d'ouverture

Exemple 1 / Canal 1 pour la porte d'entrée

Si par exemple, vous voulez enregistrer le code d'ouverture 1 2 3 4 5 pour le canal 1, saisir le code 1 2 3 4 5 comme indiqué dans la procédure de programmation ci-dessus et attribuer le canal 1. Pour la programmation, vous appuyez sur les chiffres 1 2 3 4 5 1.

En cas d'utilisation du code 1 2 3 4 5, le clavier à codes radio envoie automatiquement par le canal 1 un signal d'ouverture au récepteur de la porte.

Exemple 2 / Canal 2 pour une porte de garage

Si par exemple, vous voulez enregistrer le code d'ouverture 9 8 7 6 5 pour le canal 2, saisir le code 9 8 7 6 5 comme indiqué dans la procédure de programmation ci-dessus et attribuer le canal 2. Pour la programmation, vous appuyez sur les chiffres 9 8 7 6 5 2.

En cas d'utilisation du code 9 8 7 6 5, le clavier à codes radio envoie automatiquement par le canal 2 un signal d'ouverture au récepteur de la porte de garage

5.5 Programmation du clavier à codes à un récepteur radio FUHR

Pour que le clavier à codes puisse ouvrir une serrure motorisée FUHR, celui-ci doit être programmé comme une radiocommande à un récepteur 881/834 ou au récepteur radio sur moteur NBFP490. Veuillez procéder comme indiqué sur les notices d'utilisation correspondantes.

Exemple : Programmer le clavier à codes au récepteur radio NBFP490

1. Appuyer brièvement sur la touche de programmation LED du récepteur radio **(<1 Seconde).**
   → LED clignote lentement.
2. Appuyer **une fois** sur le bouton rouge du milieu de la **télécommande maître** en moins de 20 secondes

   → Si le récepteur a reconnu la radiocommande maître, le LED du récepteur s'allume pour 2 secondes et continue à clignoter lentement.
3. Activer le clavier à code en appuyant sur une touche quelconque. Saisir ensuite, en moins de 20 secondes, le code d'ouverture du canal 1 ou 2. Le LED vert du clavier à codes s'allume. Appuyer après 2-3 secondes sur une touche quelconque du clavier à codes pour envoyer un deuxième signal.
   → Si le récepteur a reconnu le signal d'ouverture, le LED vert du récepteur radio s'allume pour 4 secondes et s'éteint automatiquement après.

   → Le clavier à codes est ensuite opérationnel.

Si vous dépassez les 20 secondes ou que vous utilisez une mauvaise radiocommande maître, le processus de programmation sera interrompu.

CARL FUHR GmbH & Co. KG Schlösser und Beschläge
Carl-Fuhr-Straße 12 D-42579 Heiligenhaus
Tel.: +49 2056 592-0 Fax: +49 2056 592-384
www.fuhr.de · info@fuhr.de